REZ CHODNÍKA AA´

Maloformátová zámková dlažba hr. 50 mm
Štrkodrva 4/8mm hr. 80mm
Hrubozrnné kamenivo 0/32mm hr. 150mm
Pôvodná zemina ----------
Spolu hr. 280mm

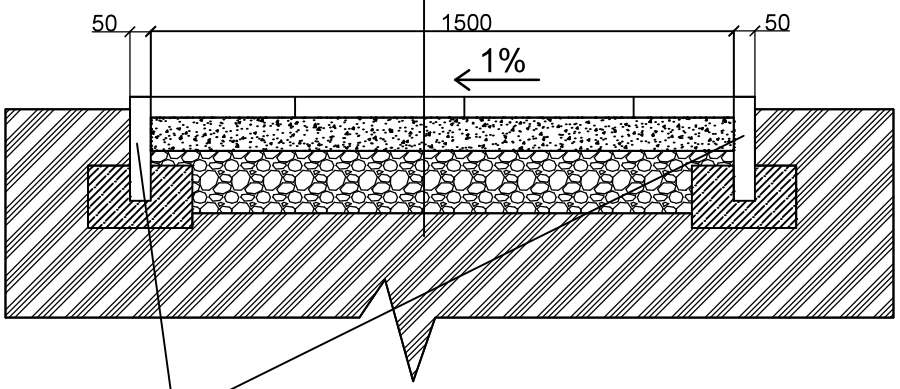

Betónový obrúbnik záhonový (semmelrock) 1000x250x50 mm
Betón C16/20

LEGENDA MATERIÁLOV:

MALOFORMÁTOVÁ ZÁMKOVÁ DLAŽBA

BETÓN PROSTÝ C16/20

ŠTRKODRVA 4/8 MM

HRUBOZRNNÉ KAMENIVO 0/32 MM

ZEMINA PÔVODNÁ

Zodp. projektant	
Vypracoval	Michal Talapka
Investor	Metský úrad Pezinok
Stavba	Rozšírenie kapacít chodníkov na mestskom cintoríne
Výkres	Rez chodníka AA´
Formát	2xA4

Mesto PEZINOK

Radničné námestie č. 7, 902 14 Pezinok

Špeciálny stavebný úrad

V Pezinku, dňa 01.07.2021
Zn.: 5/72–SU/3140-33254/2021

OZNÁMENIE

k ohláseniu stavebných úprav podľa § 57 zákona č. 50/1976 Zb. o územnom plánovaní a stavebnom poriadku (ďalej len stavebný zákon) **v znení neskorších predpisov a § 6 vyhlášky MŽP SR č. 453/2000 Z.z., ktorou sa vykonávajú niektoré ustanovenia stavebného zákona.**

Na Mesto Pezinok - špeciálny stavebný úrad, boli dňa 26.05.2021 ohlásené stavebné úpravy stavby:

Rozšírenie kapacít chodníkov na Mestskom cintoríne

Stavebník:	**Mesto Pezinok,** Radničné námestie 7, 902 14 Pezinok
Miesto stavby:	Tehelná ulica, Pezinok
parc. čísla:	2770/15 KN C
Katastrálne územie:	Pezinok
Spôsob uskutočnenia:	dodávateľsky
Dodávateľ stavby:	bude určený na základe výberového konania. Stavebník je povinný dodávateľa stavby oznámiť stavebnému úradu do 15 dní od jeho výberu a predložiť jeho oprávnenie na uskutočnenie stavebných prác.
Popis stavby:	Stavebné úpravy budú realizované na Hlavnom cintoríne mesta Pezinok. Predmetom stavebných úprav je čiastočná demontáž existujúcej zámkovej dlažby na ploche 3,8m x 3,2m pod ktorou dôjde k úprave podložia a jeho vyspádovaniu, a následne uloženiu odstránenej dlažby na pôvodné miesto. Nasledujúce stavebné úpravy zahŕňajú vybudovanie nového chodníka šírky 1,6m a dĺžky 27,5m zo zámkovej dlažby, uloženej do štrkodrvy v 1% spáde na podklade z hrubozrnného kameniva frakcie 0/32mm. Chodník bude po okrajoch lemovaný betónovými záhonovými obrubníkmi osadenými do betónového základu.

Mesto Pezinok ako špeciálny stavebný úrad podľa §120 zákona č. 50/1976 Zb. o územnom plánovaní a stavebnom poriadku (ďalej len stavebný zákon) v znení neskorších predpisov a § 3a ods. 4 zákona č. 135/1961 Zb. o pozemných komunikáciách (cestný zákon) v znení neskorších predpisov v súlade s ustanovením § 57 ods.2 stavebného zákona **oznamuje, že proti uskutočneniu stavebných úprav v hore uvedenom znení**

nemá námietky

za týchto podmienok:

Stavebné úpravy budú realizované podľa tohto písomného oznámenia.

Zmeny a odchýlky od druhu ohlásených prác je možné vykonať len so súhlasom stavebného úradu.

Stavebné úpravy musia byť uskutočňované z vhodných stavebných materiálov a výrobkov na daný účel stavby podľa ustanovení zákona č. 133/2013 Z.z. o stavebných výrobkoch a súvisiacich predpisov, v zmysle platných STN a za dodržania všetkých bezpečnostných a iných platných právnych predpisov ako aj platných VZN Mesta Pezinok.

Stavebník je povinný dbať, aby vykonávanými prácami nevznikli škody, ktorým je možno zabrániť.

Všetky prípadné škody a poruchy zapríčinené realizáciou stavby budú odstránené a dané do pôvodného stavu, prípadne bude poskytnutá vlastníkovi náhrada podľa všeobecných predpisov o náhrade škody.

Pri realizácii stavebných úprav je nevyhnutné dodržiavať technologickú disciplínu, aby nedochádzalo k nadmernému znečisťovaniu okolia, ako aj znečisťovaniu životného prostredia dotknutej lokality. Ďalej je potrebné zamedziť znečisťovaniu komunikačných priestorov a verejných komunikácií, v prípade ich znečistenia zabezpečiť bezodkladné očistenie.

Skládky materiálu sa umiestnia najmä na vlastnom pozemku, na susedných pozemkoch sú skládky stavebného materiálu možné len so súhlasom ich vlastníka.

S odpadmi, ktoré budú vznikať počas realizácie stavebných úprav bude zhotoviteľ nakladať v súlade so zákonom č.79/2015 Z.z. o odpadoch a o zmene a doplnení niektorých zákonov v znení neskorších predpisov tak, aby nezaťažovali životné prostredie. So vzniknutým odpadom je potrebné naložiť v zmysle vyhlášky č.365/2015 Z.z.(katalóg odpadov) a uložiť ho na riadnu skládku, **doklad o uložení uchovať a tento predložiť pri písomnom oznámení o ukončení stavby**.

Stavba bude uskutočnená v súlade so stanoviskami a podmienkami v nich uvedenými:

Referát životného prostredia, komunálnych služieb a dopravy – cestný správny orgán - záväzné stanovisko č. BuzTo-1591-41720/2021 zo dňa 24.06.2021 – nemá námietky k projektovej dokumentácii pre účely ohlásenia stavebných úprav.

Stavebník ručí za neporušenosť všetkých jestvujúcich inžinierskych sietí a ich zariadení a za dodržanie ich ochranných pásiem, ktoré je povinný si dať pred začatím prác vytýčiť u ich správcov.

Po ukončení stavby je stavebník povinný:
- písomne oznámiť ukončenie stavby,
- predložiť doklad o nakladaní s odpadmi,

Ohlásené stavebné úpravy možno v zmysle § 57 ods. 2 stavebného zákona začať do dvoch rokov odo dňa doručenia tohto oznámenia.

Podľa § 57 ods. 5 stavebného zákona stavebný úrad upozorňuje stavebníka, že oznámenie stavebného úradu nenahrádza rozhodnutia, stanoviská, vyjadrenia, súhlasy alebo iné opatrenia dotknutých orgánov štátnej správy požadované podľa osobitných predpisov (napríklad zákon NR SR č. 543/2002 Z.z. o ochrane prírody a krajiny, zákon NR SR č. 137/2010 Z.z. o ovzduší, zákon NR SR č. 364/2004 Z.z. o vodách a o zmene a doplnení niektorých zákonov a pod.).

Stavebník je oslobodený od správnych poplatkov v zmysle §4 ods. 1 písm. a) zákona č. 145/1995 Z. z. o správnych poplatkoch v znení neskorších predpisov.

Mesto Pezinok -2- Slovenská republika

Ing. arch. Igor H i a n i k
primátor mesta

Doručí sa:
1. navrhovateľ: Mesto Pezinok, primátor mesta

Na vedomie:
2. Mesto Pezinok - oddelenie výstavby a životného prostredia

Vybavuje: Ing. Kristína Znášiková, tel. 033/6901 702,

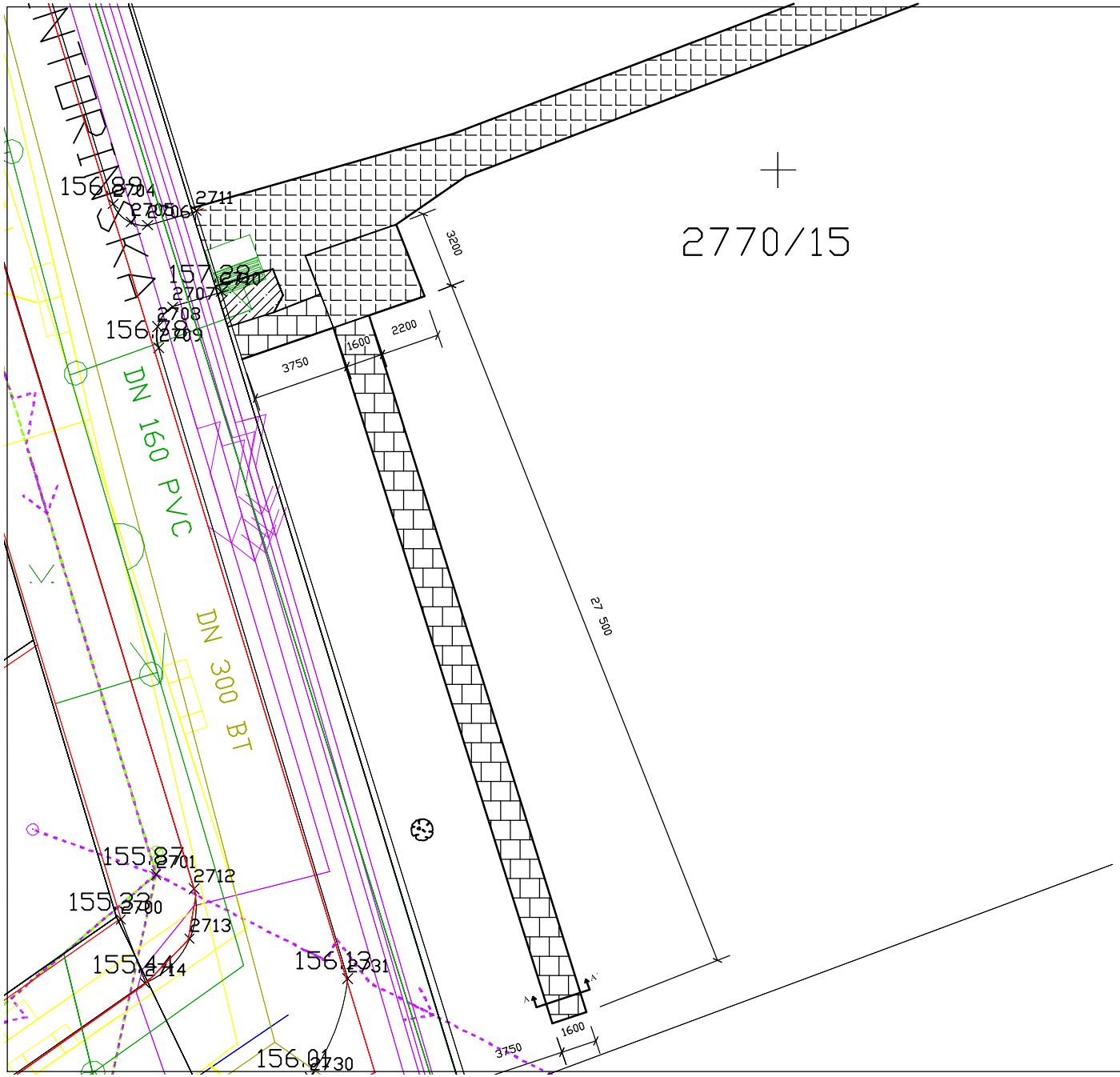

LEGENDA MATERIÁLOV:

NOVÉ SPEVNENÉ PLOCHY - ZÁMKOVÁ DLAŽBA

PÔVODNÉ SPEVNENÉ PLOCHY - ZÁMKOVÁ DLAŽBA

PÔVODNÁ SPEVNENÁ PLOCHA - BETÓNOVÝ POVRCH

Zodp. projektant	
Vypracoval	Michal Talapka
Investor	Metský úrad Pezinok
Stavba	Rozšírenie kapacít chodníkov na Mestskom cintoríne
Výkres	Situácia
Formát	2xA4

Mesto PEZINOK

Radničné námestie 7, 902 14 Pezinok

SPRIEVODNÁ SPRÁVA

Stavba: Rozšírenie kapacít chodníkov na Mestskom cintoríne

Investor	:	**Mesto Pezinok, Radničné námestie 7, 902 14 Pezinok**
Objekt	:	**Hlavný cintorín Pezinok**
Miesto	:	**Tehelná, 902 01 Pezinok**
Stupeň	:	**Realizačný projekt**
Vypracoval	:	**Michal Talapka**
Dátum	:	**21.03.2021**

A. Identifikačné údaje stavby a investora

Názov stavby	**:**	Rozšírenie kapacít chodníkov na Mestskom cintoríne
Objekt	**:**	Hlavný cintorín Pezinok
Miesto stavby	**:**	Tehelná, 902 01 Pezinok
Investor	**:**	Mesto Pezinok, Radničné námestie 7, 902 14 Pezinok

B. Základné údaje stavby

Stavba rieši návrh výstavby a rozvoja hlavného cintorína v Pezinku. Stavba sa skladá z jedného objektu:

SO 01 – Chodník: výstavba objektu chodníka bude zložená z demontáže existujúcich palisád, zámkovej dlažby úpravy terénu a jej opätovného položenia, zabetónovania záhonových obrubníkov, vytvorenia podkladových vrstiev zo štrkodrviny hrubej frakcie hrúbky 150mm a jemnej frakcie hrúbky 50mm a položením maloformátovej zámkovej dlažby.

C. Zdôvodnenie stavby

Snahou investora je zvýšiť kapacitu hlavného cintorína v Pezinku.

D. Prehľad východiskových podkladov

Pre spracovanie projektu boli použité tieto východiskové podklady :

- obhliadka a zameranie objektu,
- požiadavky investora.

E. Podmieňujúce predpoklady

Výstavba chodníka sa odporúča vykonať od 20.04.2021 do 31.10.2021.

F. Členenie stavby

Stavba sa delí na stavebné objekty:

SO 01 – Chodník.

H. Prehľad užívateľov a prevádzkovateľov

Užívateľom stavby budú návštevníci cintorína a prevádzkovateľom stavby bude investor.

I. Termín začatia stavby

Začatie výstavby :
Dokončenie stavby :

Pôdorys chodníka na Mestskom cintoríne

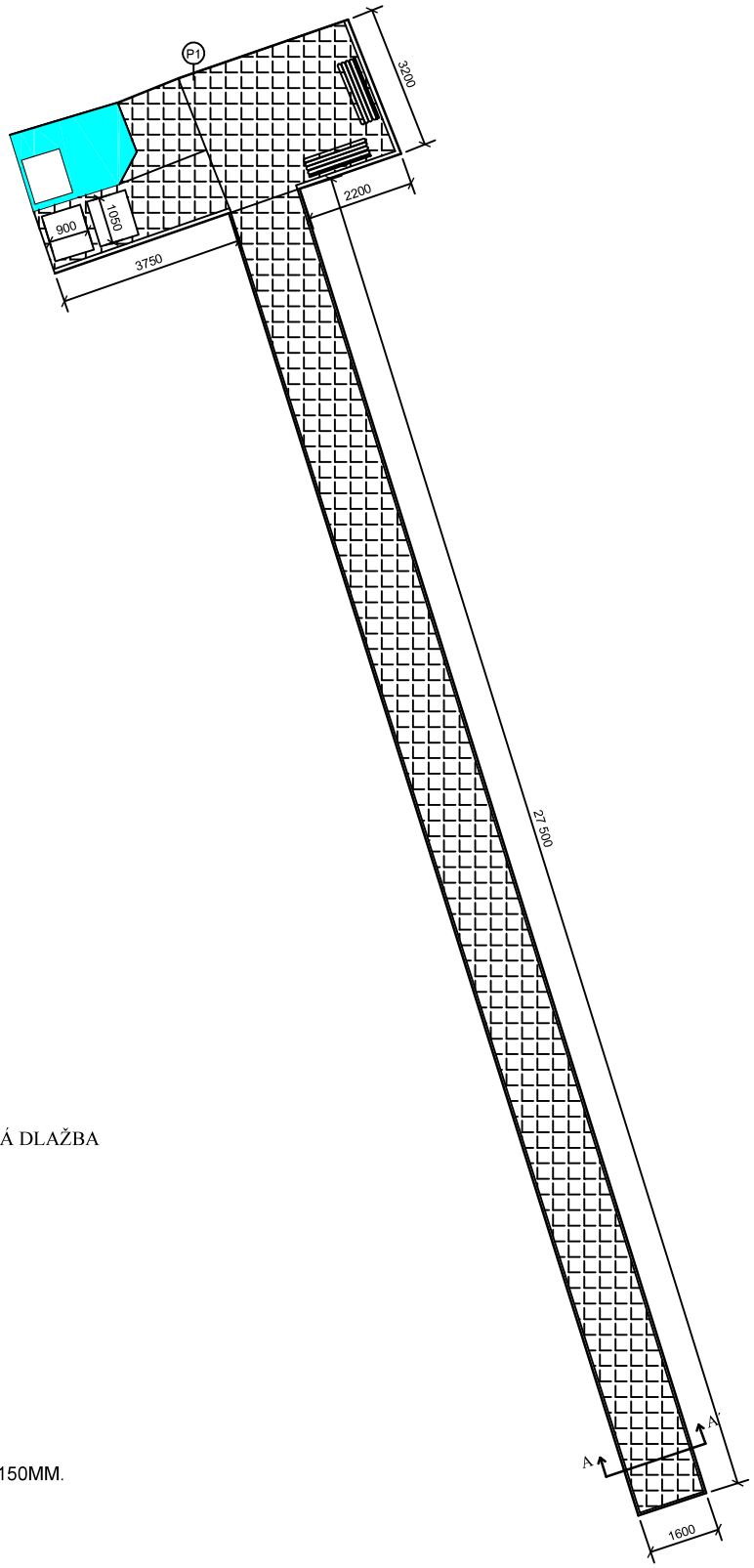

LEGENDA MATERIÁLOV:

SPEVNENÉ PLOCHY - ZÁMKOVÁ DLAŽBA

SPEVNENÉ PLOCHY - BETÓN

KONTAJNER (0,9 × 1,05)

POZNÁMKA:

P1 PÔVODNÁ ZÁMKOVÁ DLAŽBA ZNÍŽENÁ O 150MM.

Zodp. projektant	
Vypracoval	Michal Talapka
Investor	Metský úrad Pezinok
Stavba	Rozšírenie kapacít chodníkov na Mestskom cintoríne
Výkres	Pôdorys chodníka
Formát	2xA4